SFM

SUN FIRM MACHINERY IND.CO.,LTD.

ТЯЖЁЛЫЕ ТОКАРНЫЕ СТАНКИ С ЧПУ
ТРУБООБРАБАТЫВАЮЩИЕ ТОКАРНЫЕ СТАНКИ С ЧПУ

www.irlen.ru®
ИРЛЕН
ИНЖИНИРИНГ

2008

КОМПОНОВКА И КОНСТРУКТИВНЫЕ ОСОБЕННОСТИ СТАНКОВ SFM

Специальная система принудительного охлаждения уменьшает температуру шпинделя, что улучшает точность и обеспечивает долгое время жизни всех узлов коробки скоростей.

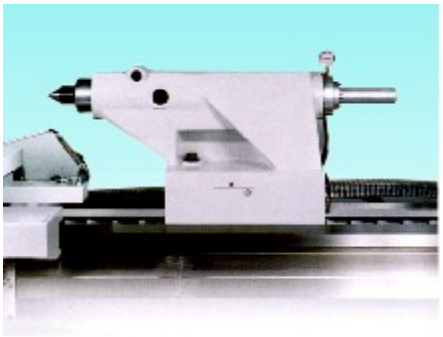

Уникальная конструкция задней бабки (патент 118146) позволяет легко и плавно перемещать бабку исключая износ.

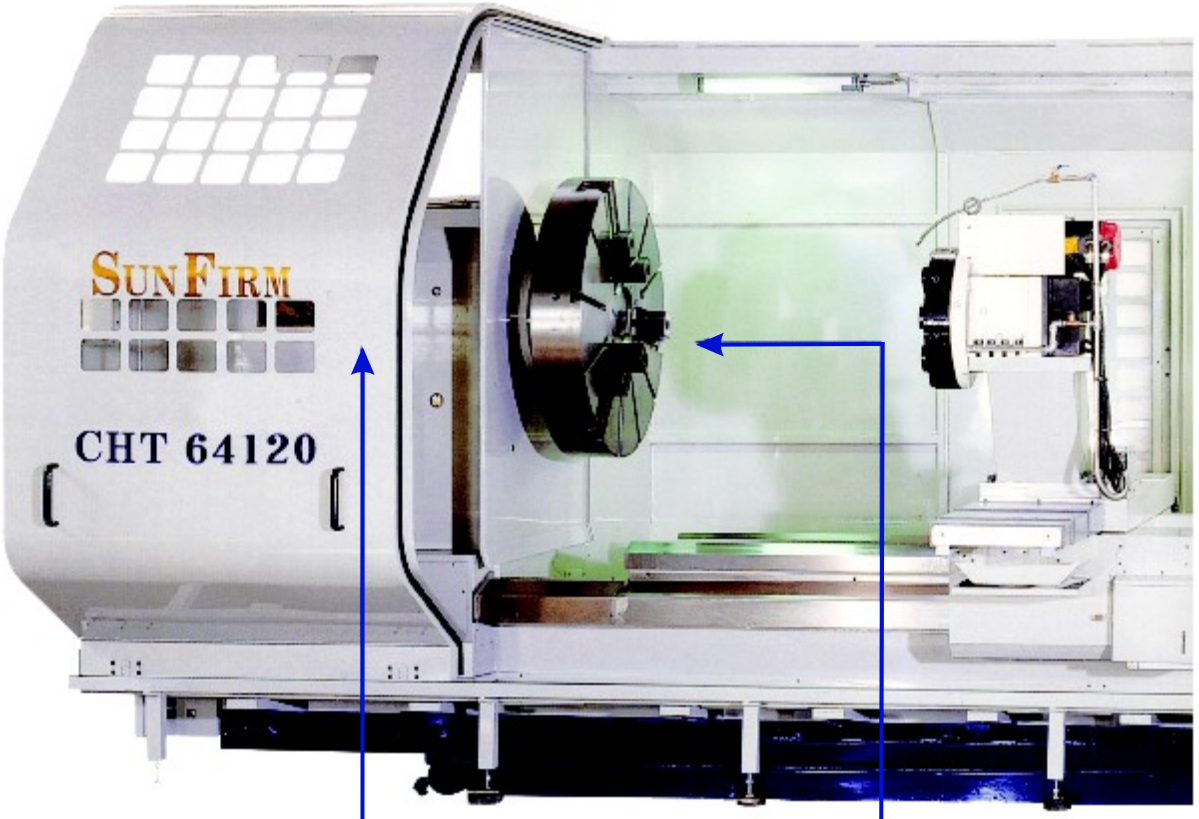

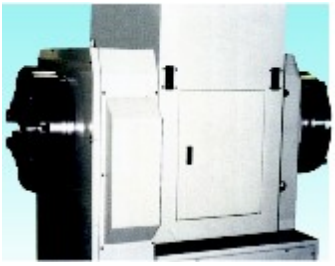

Возможность комплектации вторым поддерживающим патроном позволяет обрабатывать длинные заготовки и трубы.

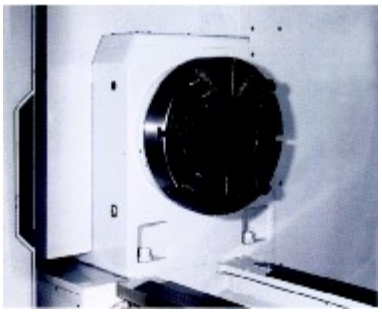

Жесткий шпиндель с большим проходным отверстием. Выбор отверстий из ряда 225, 250, 300, 350, 400, 525 мм

Дополнительная ось “С”, привод вращающегося инструмента в сочетании с высокоточной револьверной головкой позволяют выполнять на станке часть фрезерных операций.

Интегрированная конструкция станка, объединяющая литую станину, систему ЧПУ, электрический шкаф и гидростанцию, обеспечивает легкость эксплуатации и обслуживания.

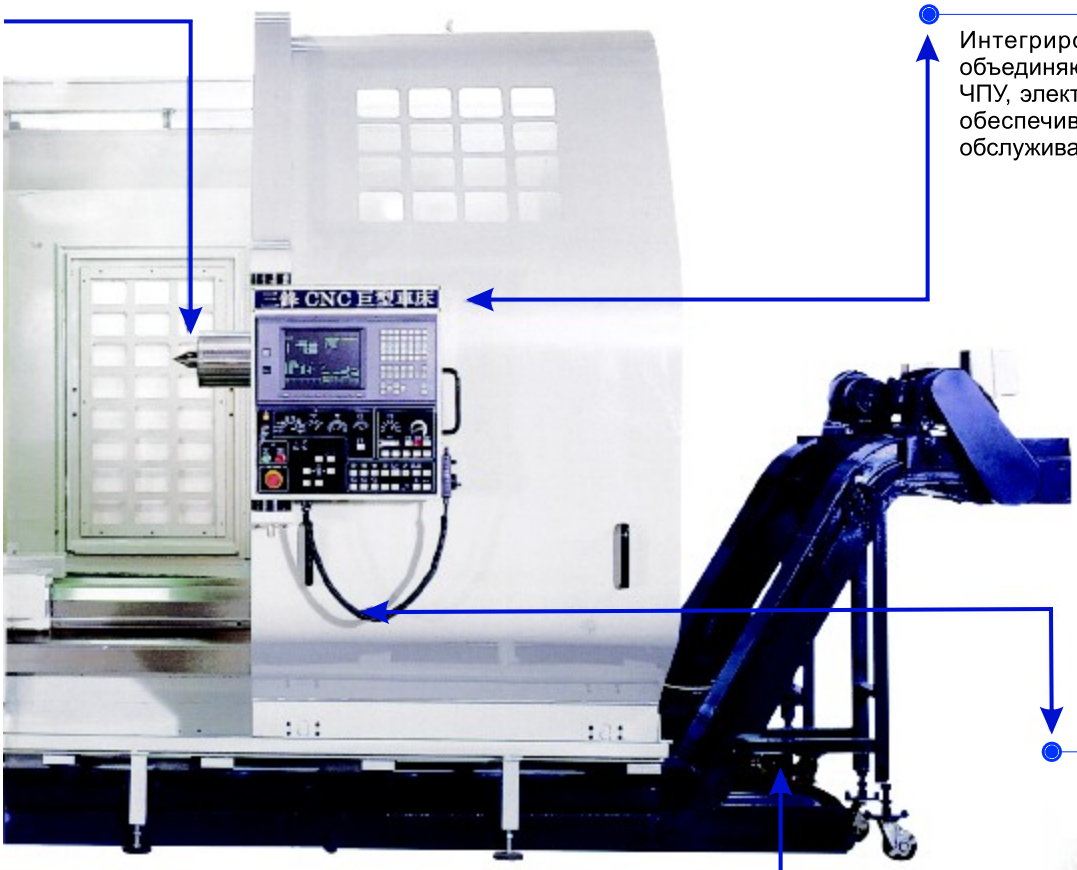

Жесткая, литая конструкция станины из высококлассного чугуна (Механит) обеспечивает великолепную жесткость при обработке.

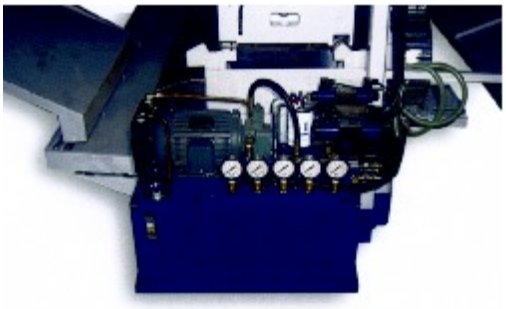

Обороты шпинделя и передаточное число коробки контролируются и переключаются гидравлической системой автоматически, что позволяет обеспечить максимальный крутящий момент в требуемом диапазоне оборотов. В пределах одной ступени обеспечивается плавное регулирование.

Широкая номенклатура зон обработки:
Максимально устанавливаемый диаметр (над станиной) от 560 до 2000 мм;
Расстояние между центрами от 1000 до 10 000 мм;
Ширина между направляющими станины от 380 мм до 1120 мм;
Проходное отверстие в шпинделе от 80 до 530 мм;

CHT-5680 с револьверной головкой H4 (горизонтальная четырехпозиционная)

CMT-79320 с осью “C”, приводом вращающегося инструмента и восьмипозиционной головкой. Расстояние между центрами 320” (8000мм). Диаметр над станиной 79” (1975мм).

CST-42160 с проходным отверстием шпинделя 350 мм и расстоянием между центрами 14” (4 000 мм). Диаметр над станиной 42” (1050 мм).

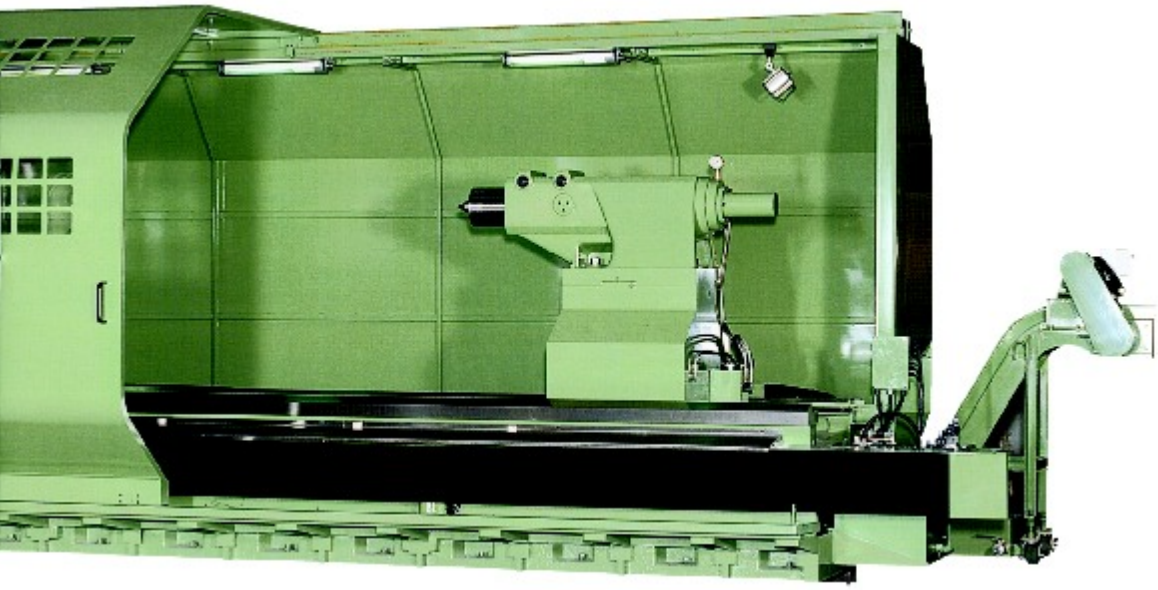

ТЕХНИЧЕСКИЕ ХАРАКТЕРИСТИКИ

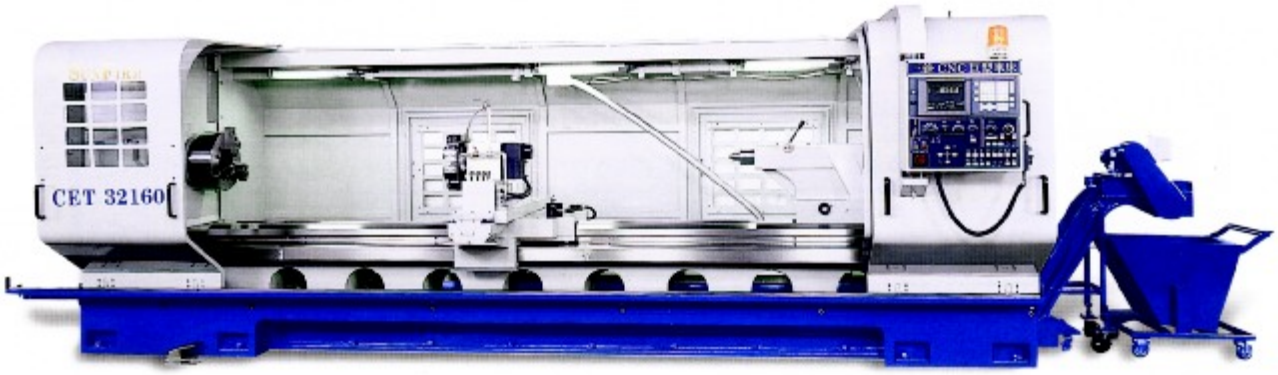

Комплект поставки базового станка и особенности конструкции:

– Система ЧПУ FANUC 0i-TC;
– Револьверная головка H4;
– Защита зоны резания;
– 4-х кулачковый передний проходной патрон.

Дополнительное оснащение станка:

- Конвейер стружки с баком;
- Система ЧПУ FANUC 21i-TB;
- Система ЧПУ FAGOR 8055TC;
- Шпиндель с большим внутренним сквозным отверстием;
- Шпиндель с возможностью установки второго патрона;
- Горизонтальная револьверная головка H6;
- Вертикальная револьверная головка SAUTER V8;
- Задняя бабка с гидравлической пинолью;
- Задняя бабка с встроенным вращающимся центром;
- Увеличение мощности главного привода;
- Люнет неподвижный;
- Люнет подвижный;
- 3-х кулачковый гидравлический зажимной патрон.

Модель		CET-28	CET-32
Обработка			
Диаметр над станиной	мм	730	830
Диаметр над суппортом	мм	450	550
Расстояние между центрами	мм	1500, 2000, 3000, 4000, 5000	
Шпиндель			
Фланец шпинделя	размер	A2-8 (*A2-11)	
Диаметр сквозного отверстия	мм	105 (*153)	
Диапазон скоростей вращения	об/мин	3-1560	
Количество ступеней коробки скоростей	шт.	2	
Суппорт			
Поперечное перемещение (осьX)	мм	400	
Продольное перемещение (ось Z)	мм	1500, 2000, 3000, 4000, 5000	
Мощности двигателей приводов подач осей X/Z	кВт	2/3,5	
Скорость быстрых перемещений по осям X/Z	м/мин	10/8	
Диапазон рабочих подач	мм/об	0,001-500	
Револьверная головка			
Количество инструментальных позиций	шт.	H4 (*H6, V8)	
Сечение держателя радиального инструмента	мм	25x25	
Задняя бабка			
Диаметр пиноли	мм	75	95
Перемещение пиноли	мм	180	230
Внутренний конус пиноли	размер	MT5	MT5
Двигатели			
Мощность двигателя привода шпинделя (номинальная/30 мин.)	кВт	7,5/11	11/15
Станина			
Расстояние между направляющими станины	мм	380	460

* Опция
** Спецификации и технические характеристики оборудования могут быть изменены без предварительного уведомления

Модель		CPT-32	CPT-36	CST-42	CST-46	CST-50
Обработка						
Диаметр над станиной	мм	840	940	1070	1170	1270
Диаметр над суппортом	мм	450	550	680	780	880
Диаметр над выемкой в станине	мм	1100	1200	1400	1500	1600
Расстояние между центрами	мм	1000, 2000, 3000, 4000, 5000				
Шпиндель						
Фланец шпинделя	размер	A2-11 (*A2-15, A2-20)				
Диаметр сквозного отверстия	мм	140 (*230, 255)		153 (*230, 255, 310, 355, 405)		
Диапазон скоростей вращения	об/мин	1-1000		1-680		
Количество ступеней коробки скоростей	шт.	4/опц. 2				
Суппорт						
Поперечное перемещение (ось X)	мм	480		680		
Продольное перемещение (ось Z)	мм	1300, 2300, 3300, 4300, 5300				
Мощности двигателей приводов подач осей X/Z	кВт	2,1/3,3				
Скорость быстрых перемещений по осям X/Z	м/мин	10/8				
Диапазон рабочих подач	мм/об.	0,001 - 500				
Револьверная головка						
Количество инструментальных позиций	шт	H4 (*H6, V8, V12)				
Сечение держателя радиального инструмента	мм	32x32				
Диаметр сечения осевого инструмента	мм	50		60		
Задняя бабка						
Диаметр пиноли	мм	125		155		
Перемещение пиноли	мм	250				
Внутренний конус пиноли	размер	MT6				
Двигатели						
Мощность двигателя привода шпинделя (номинальная/30 мин.)	кВт	15/18		22/26		
Станина						
Расстояние между направляющими станины	мм	510		665		

Модель		CHT-56	CHT-60	CHT-64	CMT-71	CMT-75	CMT-79
Обработка							
Диаметр над станиной	мм	1420	1520	1620	1800	1900	2000
Диаметр над суппортом	мм	1000	1100	1200	1300	1400	1500
Диаметр над выемкой в станине	мм	1700	1800	1900	2100	2200	2300
Расстояние между центрами	мм	1000, 2000, 3000, 4000, 5000					
Шпиндель							
Фланец шпинделя	размер	A2-15 (*A2-20)					
Диаметр сквозного отверстия	мм	153 (*230, 310, 405, 530)					
Диапазон скоростей вращения	об/мин	1-500			1-400		
Количество ступеней коробки скоростей	шт.	4 (*2)					
Суппорт							
Поперечное перемещение (ось X)	мм	900			1070		
Продольное перемещение (ось Z)	мм	1300, 2300, 3300, 4300, 5300					
Мощности двигателей приводов подач осей X/Z	кВт	3/4,5			3,8/5,9		
Скорость быстрых перемещений по осям X/Z	м/мин	6/6					
Диапазон рабочих подач	мм/об.	0,001 - 500					
Револьверная головка							
Количество инструментальных позиций	шт	горизонтальная головка H4 (*H6, V8, V12)					
Сечение держателя радиального инструмента	мм	32x32					
Диаметр сечения осевого инструмента	мм	60					
Задняя бабка							
Диаметр пиноли	мм	200					
Перемещение пиноли	мм	250					
Внутренний конус пиноли	размер	MT6					
Двигатели							
Мощность двигателя привода шпинделя (номинальная/30 мин.)	кВт	22/26			30/37		
Станина							
Ширина станины	мм	850			1120		

* Опция

** Спецификации и технические характеристики оборудования могут быть изменены без предварительного уведомления

РАЗМЕРЫ СТАНКОВ

CNC KING TURN (CKT - 22/26)

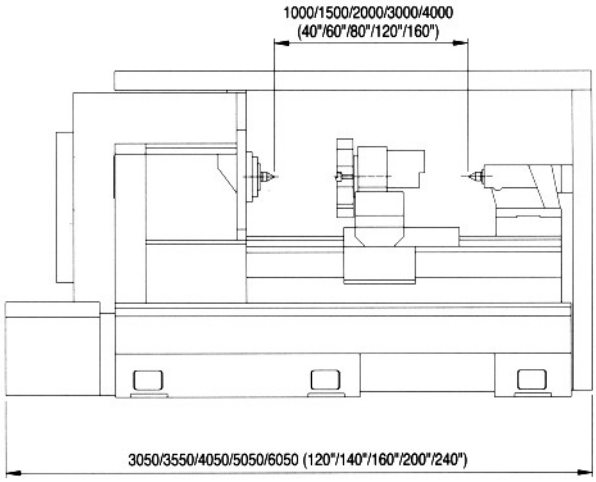

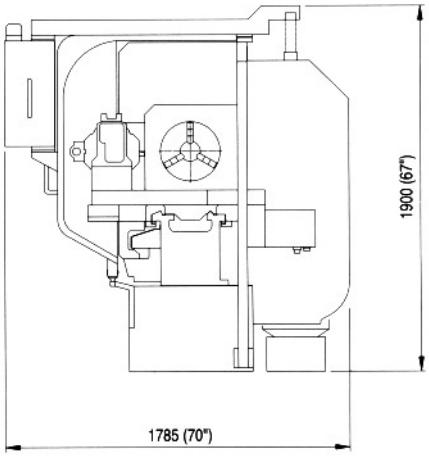

CNC EMPERIOR TURN (CET - 28/32)

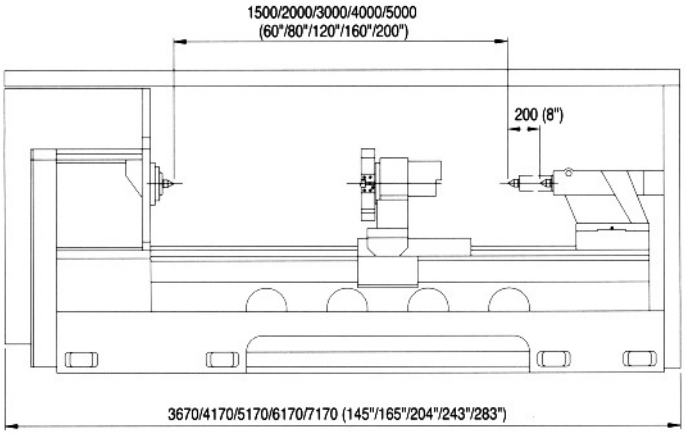

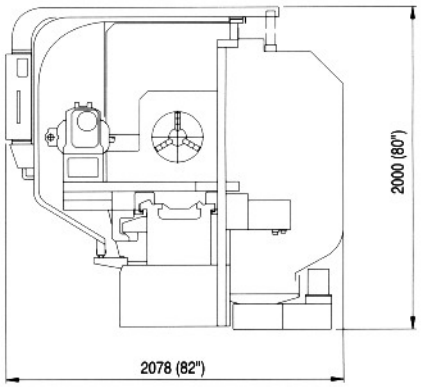

CNC POWER TURN (CPT - 32/36)

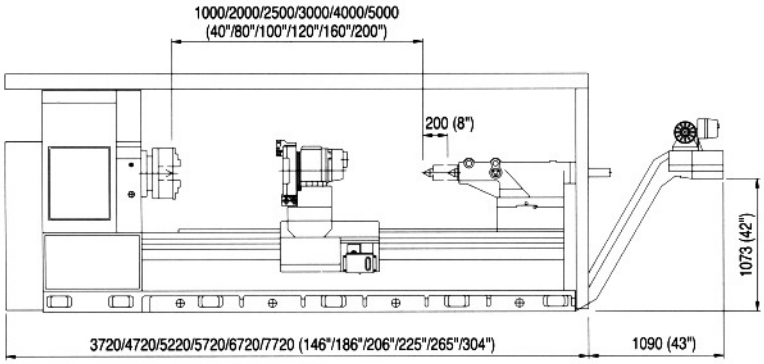

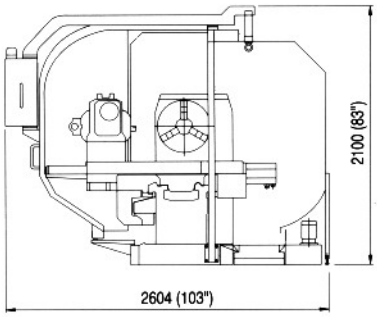

CNC SUPER TURN (CST - 42/46/50)

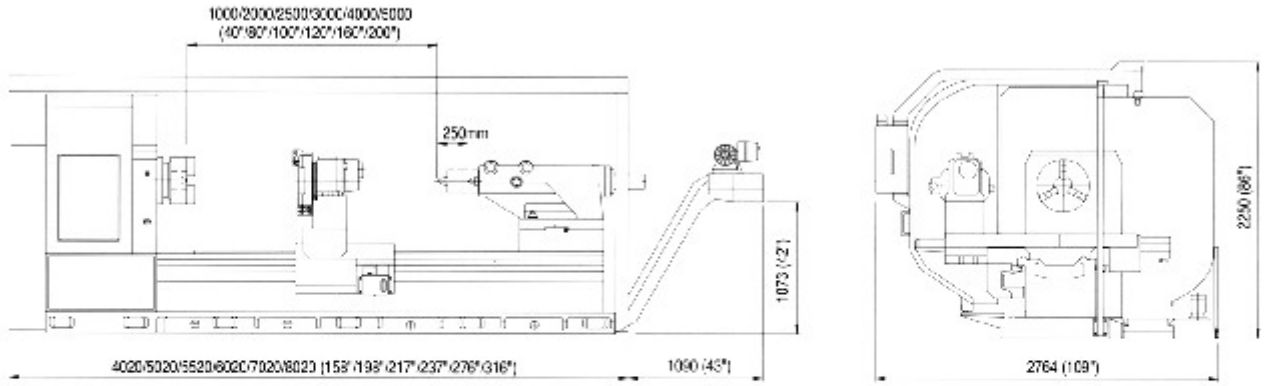

CNC HEAVY TURN (CHT - 56/60/64)

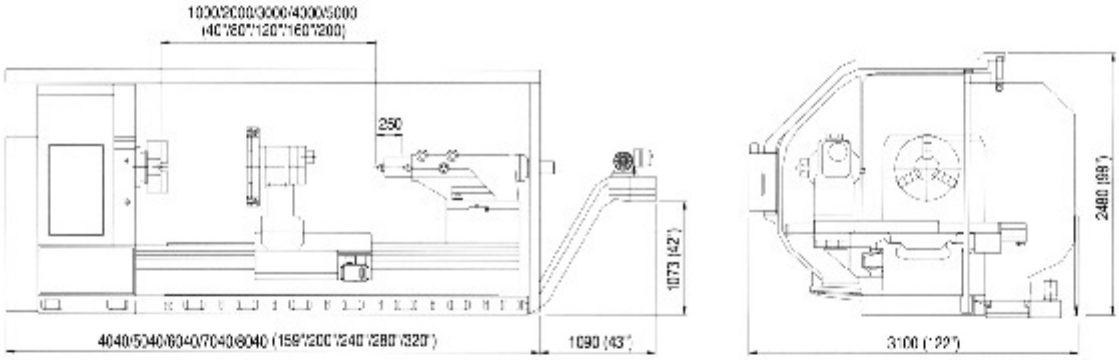

CNC MIGHTY TURN (CMT - 71/75/79)

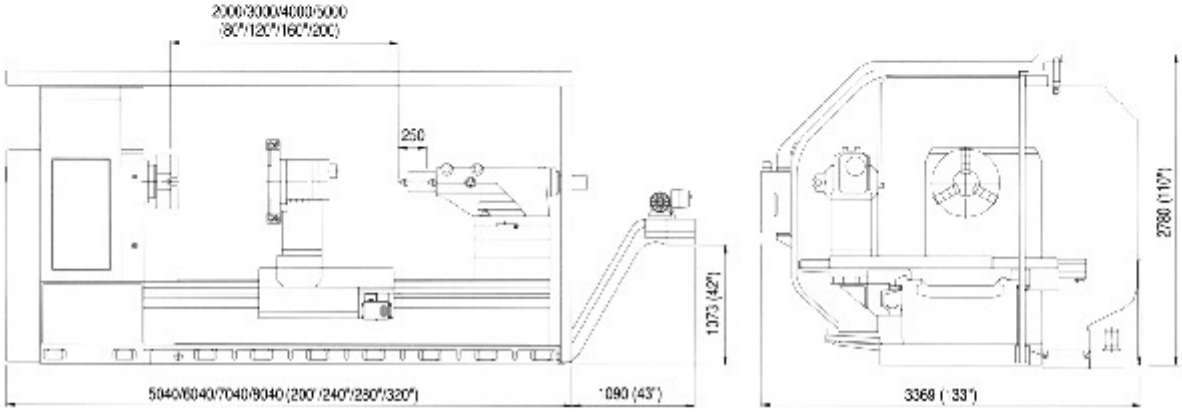

ЗОНЫ ОБРАБОТКИ

CKT-22/26

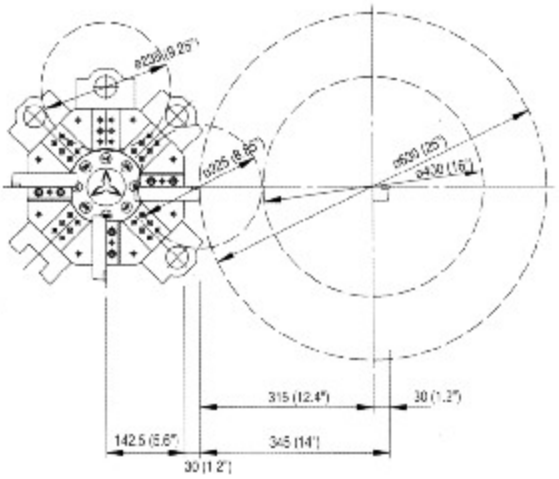

CET-28/32

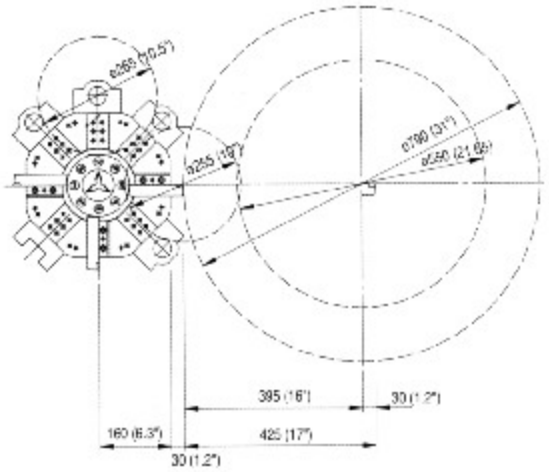

CPT-32/36

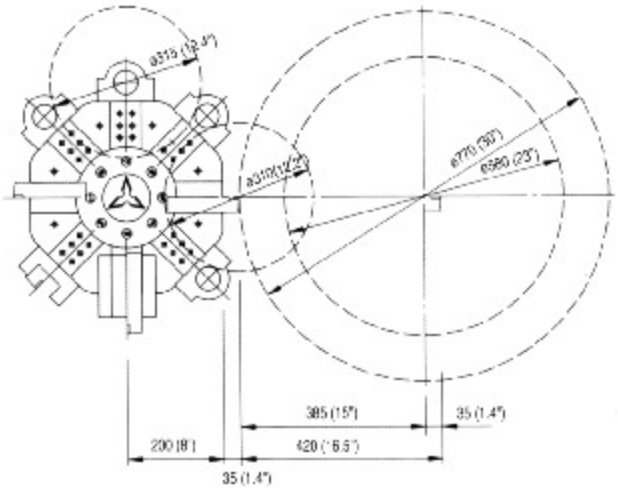

CST-42/46/50

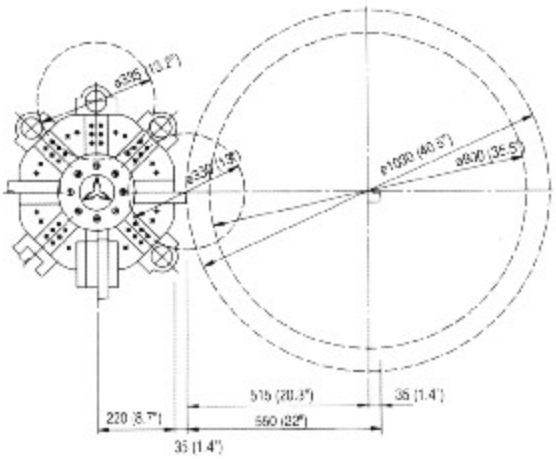

CHT-56/60/64

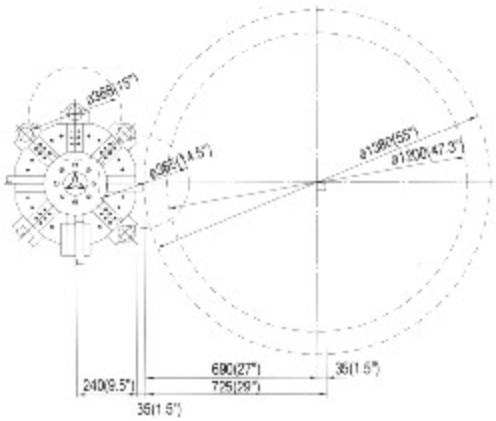

CMT-71/75/79

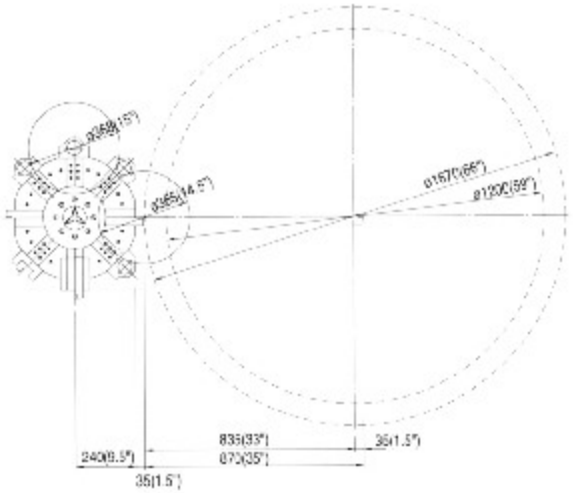

ВАРИАНТЫ ОСНАЩЕНИЯ СТАНКОВ

SFM
SUN FIRM MACHINERY IND.CO.,LTD.

Дополнительная револьверная головка на суппорте

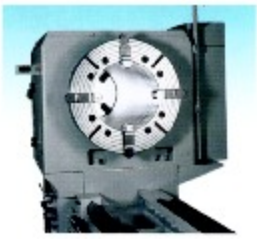

Увеличенный размер проходного отверстия в шпинделе

Горизонтальная 6-ти позиционная револьверная головка

Вертикальная 8-ми позиционная револьверная головка

Вертикальная 12-ти позиционная револьверная головка

3-х кулачковый гидравлический патрон

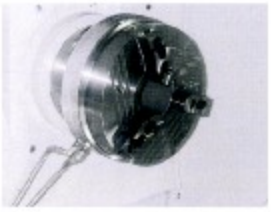

3-х кулачковый пневматический патрон

Двойной патрон

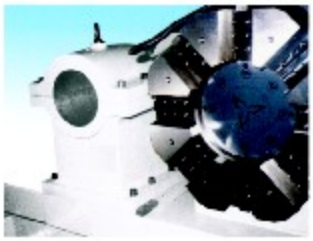

Дополнительный держатель расточных резцов

Гидравлическая пиноль

Конвейер стружки

МОДЕЛЬ / СПОСОБ ЗАКРЕПЛЕНИЯ	CKT	CET	CPT	CST	CHT	CMT
ОБРАБОТКА В ЦЕНТРАХ БЕЗ ЛЮНЕТА	1800 кг	3000 кг	4500 кг	8000 кг	10000 кг	13000 кг
ОБРАБОТКА В ЦЕНТРАХ С ОДНИМ ЛЮНЕТОМ	2200 кг	3800 кг	6000 кг	10000 кг	12000 кг	16000 кг
ОБРАБОТКА В 4-Х КУЛАЧКОВОМ ПАТРОНЕ	500 кг	800 кг	1000 кг	1200 кг	1500 кг	1800 кг

www.irlen.ru®
ИРЛЕН
ИНЖИНИРИНГ

ЗАО "ИРЛЕН-ИНЖИНИРИНГ”:

Санкт-Петербург,
194362, ул. Старожиловская, д. 9, irlen@irlen.ru,

отдел продаж,	тел.:	(812) 927-88-03, 970-37-59
инструментальный отдел,	тел.:	(812) 923-36-93, 8 (911) 769-41-26
служба сервиса,	тел.:	(812) 635-70-91
многоканальный	тел.:	(812) 600-60-98

Москва
105187, ул. Вольная, д. 28, стр. 29А, тел.: (495) 786-77-24, факс: (495) 786-77-25, irlen@irlen-m.ru

Екатеринбург
620049, ул. Первомайская, д. 109, тел.: (343) 383-44-80, 8 (919)370-61-48, 8(919)370-61-38 , ekb@irlen.ru

Нижний Новгород
603074, Сормовское ш. д. 1, лит. Б, тел.: 8(910)144-77-16, 8(910)790-72-51, (831) 257-79-61, факс: (831) 257-79-71, nn@irlen.ru

Пермь
614000, ул. Советская, д. 104, тел.: (342) 271-68-76, 8 (902) 796-57-38, (342) 217-93-33, факс: (342) 217-94-44, perm@irlen.ru

www.irlen.ru